ARM STROY company

Ալավերդի համայնքի ճանապարհների (Արդվի գյուղի Սուրբ Հովհաննես վանք տանող ճանապարհի, Կարմիր Աղեկի 2-րդ փողոց, Հագվի գյուղի 1-ին փողոց, Ճոճկան գյուղի 7-րդ փողոց 1-ին նրբանցք, Ծաթեր գյուղի 2-րդ փողոց), 1-ին և 2-րդ փողոցները միացնող հատված փուֆ քարով սալարկման, կապիտալ վերանորոգման աշխատանքներ

Ճանապարհային մաս

CONTACT US:

+374 12 50-88-00

armshin_ltd@mail.ru

Ք. Երևան, Թումանյան 32/4

Ալավերդի համայնքի ճանապարհների (Արդվի գյուղի Սուրբ Հովհաննես վանք տանող ճանապարհի, Կարմիր Աղեկի 2-րդ փողոց, Հագվի գյուղի 1-ին փողոց, Ճոճկան գյուղի 7-րդ փողոցի 1-ին նրբանցք, Ծաթեր գյուղի 2-րդ փողոց), 1-ին և 2-րդ փողոցները միացնող հատված փուֆ քարով սալարկման, կապիտալ վերանորոգման աշխատանքներ

Հագվի գյուղի 1-ին փողոցի նրբանցք

ՏՆՕՐԵՆ՝ Ա. ԱՌԱՔԵԼՅԱՆ

Նախագծի կազմ

Բացատրագիր
Գծագրեր

1.01. Ճանապարհի իրադրության հատակագիծ

2.01.Երկայնական կտրվածք

3.01-3-03. Լայնական կտրվածքներ

4.01. Փռված հատակագիծ

5. Ճանապարհային պատվածքի կոնստրուկցիան

6. Ջրհորների կառուցվածքը

7.01-7.02. Ջրընդունիչ վաքի կոնստրուկցիան

8. Մետաղական ճաղաշար 30x34սմ հավաքովի վաքերի վրա

9. Երթևեկության կարգավորման սխեմա

Ամփոփագրեր

1. Հողային աշխատանքների ամփոփագիր
2. Երթևեկելի մասի նորոգման ամփոփագիր
3. Բետոնյա 30x34սմ վաքերի ամփոփագիր
4. Իջատեղերի և մուտքերի ամփոփագիր
5. Համահավաք ամփոփագիր

ՆԳՃ	Հ. ՀԱՐՈՒԹՅՈՒՆՅԱՆ		Ալավերդի համայնքի ճանապարհների (Արդվի գյուղի Սուրբ Հովհաննես վանք տանող ճանապարհի, Կարմիր Աղեկի 2-րդ փողոց, Հագվի գյուղի 1-ին փողոց, Ճոճկան գյուղի 7-րդ փողոց 1-ին նրբանցք, Ծաթեր գյուղի 2-րդ փողոց), 1-ին և 2-րդ փողոցները միացնող հատված տուֆ քարով սալարկման, կապիտալ վերանորոգման աշխատանքներ		
Նախագծեց	Հ. ՀԱՐՈՒԹՅՈՒՆՅԱՆ				
			Հագվի գյուղի 1-ին փողոց	Ճանապարհային մաս	
«ԱՐՄՍՏՐՈՅ» ՍՊԸ ՏՆՕՐԵՆ՝ Ա. ԱՌԱՔԵԼՅԱՆ			Իրադրության հատակագիծ	ՓՈՒԼ	ԹԵՐԹ	ԹԵՐԹԵՐ
				ԱՆ	1-01	1

Ծանոթություն

Ճանապարհի տակով անցնում է բարձր լարման էլեկտրական մալուխ (30-80սմ խորության վրա): Աշխատանքներն իրականացնել ՀԷՑ-ի և համայնքի ներկայացուցիչների խիստ հսկողության ներքո:

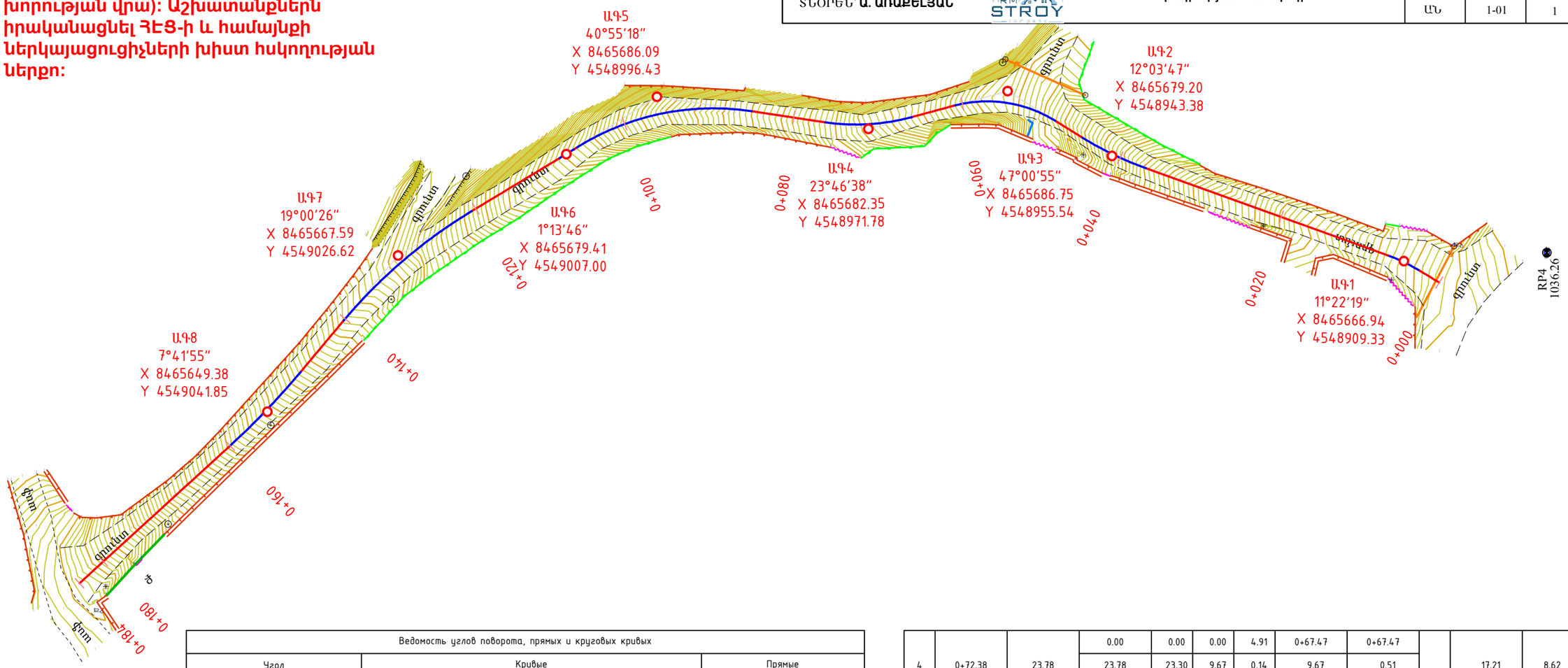

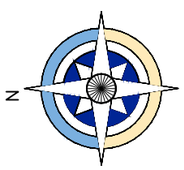

Ведомость углов поворота, прямых и круговых кривых

№ угла	Положение вершины угла, ПК+	Угол поворота +право -лево, град.	бета1, град. / альфа КК, град. / бета2, град.	А1, м / R, м / А2, м	L1, м / LKK, м / L2, м	Т1, м / D, м / Т2, м	Начало закр., ПК+ / L закр., м / Конец закр., ПК+	Начало КК, ПК+ / Б, м / Конец КК, ПК+	Прямые, м	Расстояние между вершинами углов, м	Дирекционный угол, град.
н.х.						2.83	0+00.00	0+02.83	2.83		31.17
1	0+04.99	-11.37	0.00	0.00	0.00	2.16	0+02.83	0+02.83		4.99	19.80
			11.37	21.70	4.31	0.01	4.31	0.11			
			0.00	0.00	0.00	2.16	0+07.14	0+07.14			
линия						29.97	0+07.14	0+37.11	29.97		19.80
2	0+41.15	12.06	0.00	0.00	0.00	4.05	0+37.11	0+37.11		36.18	31.86
			12.06	38.30	8.06	0.03	8.06	0.21			
			0.00	0.00	0.00	4.05	0+45.17	0+45.17			
линия						3.56	0+45.17	0+48.73	3.56		31.86
3	0+55.99	-47.02	0.00	0.00	0.00	7.26	0+48.73	0+48.73		14.87	-15.16
			47.02	16.70	13.70	0.82	13.70	1.51			
			0.00	0.00	0.00	7.26	0+62.43	0+62.43			
линия						5.04	0+62.43	0+67.47	5.04		344.84
4	0+72.38	23.78	0.00	0.00	0.00	4.91	0+67.47	0+67.47		17.21	8.62
			23.78	23.30	9.67	0.14	9.67	0.51			
			0.00	0.00	0.00	4.91	0+77.14	0+77.14			
линия						8.48	0+77.14	0+85.62	8.48		8.62
5	0+97.45	-40.92	0.00	0.00	0.00	11.83	0+85.62	0+85.62		25.21	-32.30
			40.92	31.70	22.64	1.01	22.64	2.13			
			0.00	0.00	0.00	11.83	1+08.26	1+08.26			
линия						0.24	1+08.26	1+08.50	0.24		327.70
6	1+09.55	1.23	0.00	0.00	0.00	1.05	1+08.50	1+08.50		13.12	-31.07
			1.23	98.30	2.11	0.00	2.11	0.01			
			0.00	0.00	0.00	1.05	1+10.61	1+10.61			
линия						11.78	1+10.61	1+22.39	11.78		328.93
7	1+32.72	-19.01	0.00	0.00	0.00	10.33	1+22.39	1+22.39		23.16	-50.08
			19.01	61.70	20.47	0.19	20.47	0.86			
			0.00	0.00	0.00	10.33	1+42.86	1+42.86			
линия						7.65	1+42.86	1+50.50	7.65		309.92
8	1+56.44	7.70	0.00	0.00	0.00	5.94	1+50.50	1+50.50		23.92	-42.38
			7.70	88.30	11.86	0.02	11.86	0.20			
			0.00	0.00	0.00	5.94	1+62.37	1+62.37			
к.х.						23.58	1+62.37	1+85.95	23.58		317.62

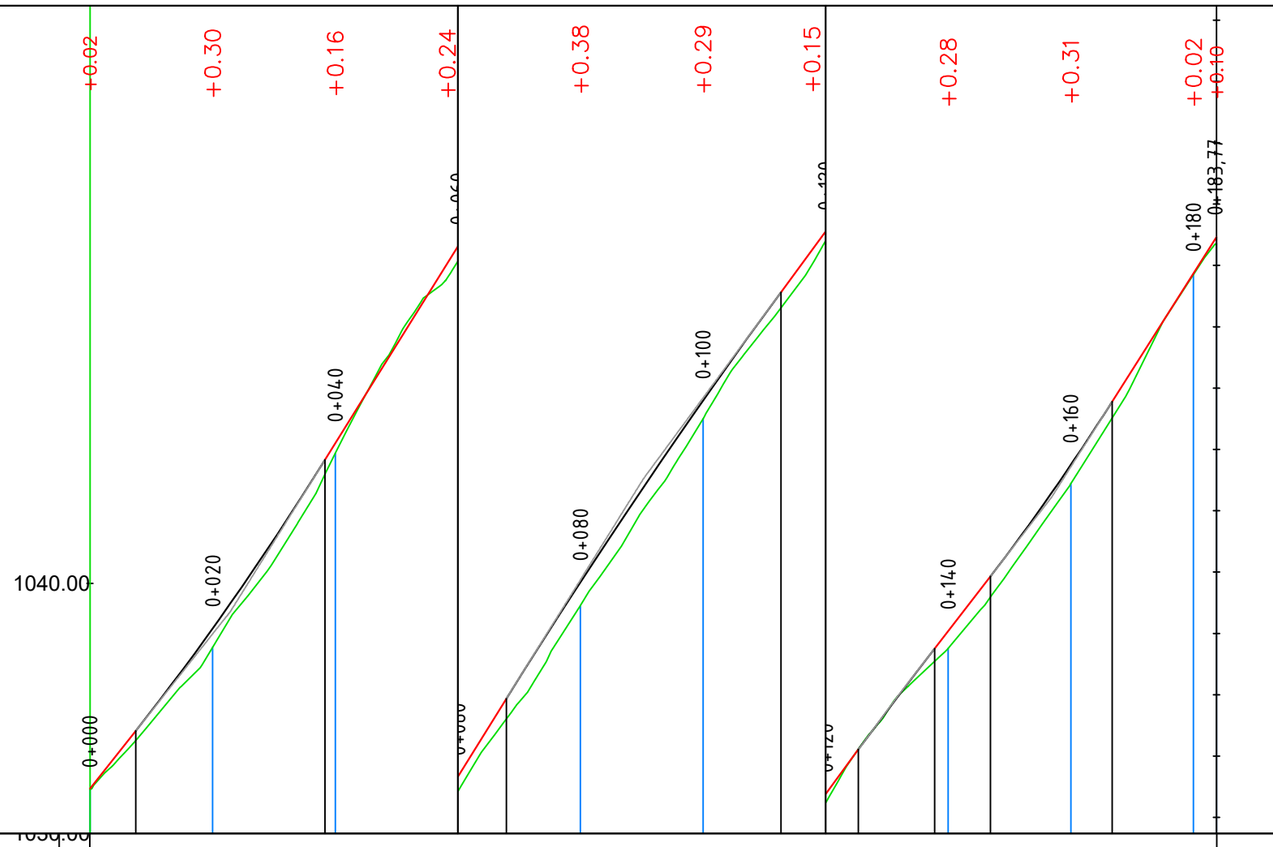

Նախագծային տվյալները Проектные данные	Աջ առվակ/правый кювет	1	0+00																				1+84
	Ձախ առվակ/Левый кювет																						
	Թեքություն/Уклон (‰) Շառավիղ/Радиус (մ/м) Երկարություն/Длина (մ/м)	2	126‰ 7	07	R=900 K=31	38	160‰ 30	68	R=1800 K=45	13	136‰ 13	25	R=2000 K=12	38	129‰ 9	47	R=700 K=20	67	158‰ 17				
	Ճանապարհի առանցքի նիշը (մ) Отметка оси дороги (м)	3	1036.66	1039.27			1042.29		1045.49		1048.66		1051.63		1054.38		1057.04		1059.75		1062.87		1063.46
Փաստացի տվյալները Фактические данные	Գետնի նիշը (մ) Отметка земли (м)	4	1036.64	1038.96			1042.13		1045.25		1048.29		1051.33		1054.23		1056.76		1059.44		1062.85		1063.36
	Հեռավորությունը (մ) Расстояние (м)	5	20		20		20		20		20		20		20		20		20		20		4
	ԿՄ КМ	6	0+020		0+040		0+060		0+080		0+100		0+120		0+140		0+160		0+180				0+184
	Հորիզոնական ծրագիծ Горизонтальная геометрия	7	a-11°22'19" R-20 L-8.97		29.97		a-12°03'47" R-40 L-8.42	3.50	a-47°00'55" R-15 L-12.31	5.04	a-23°46'38" R-25 L-10.37	8.48	a-40°55'18" R-30 L-21.43		a-1°13'46" R-100 L-2.15	0.34	11.78	a-19°00'26" R-60 L-19.90	7.65	a-7°41'55" R-90 L-12.09		23.58		

ՆԳՃ	Զ.Հարությունյան		Ալավերդի համայնքի ճանապարհների (Արդվի գյուղի Սուրբ Հովհաննես վանք տանող ճանապարհի, Կարմիր Աղեկի 2-րդ փողոց, Հագվի գյուղի 1-ին փողոց, Ճոճկան գյուղի 7-րդ փողոց 1-ին նրբանցք, Ծաթեր գյուղի 2-րդ փողոց), 1-ին և 2-րդ փողոցները միացնող հատված տուֆ քարով սալարկման, կապիտալ վերանորոգման աշխատանքներ		
Նախագծեց	Զ.Հարությունյան				
			Հագվի գյուղի 1-ին փողոց	Ճանապարհային մաս	
«ԱՐՄՍՏՐՈՅ» ՍՊԸ ՏՆՕՐԵՆ՝ Ա. ԱՌԱՔԵԼՅԱՆ			Երկայնական կտրվածք	ՓՈՒԼ	ԹԵՐԹ	ԹԵՐԹԵՐ
				ԱՆ	2-01	1

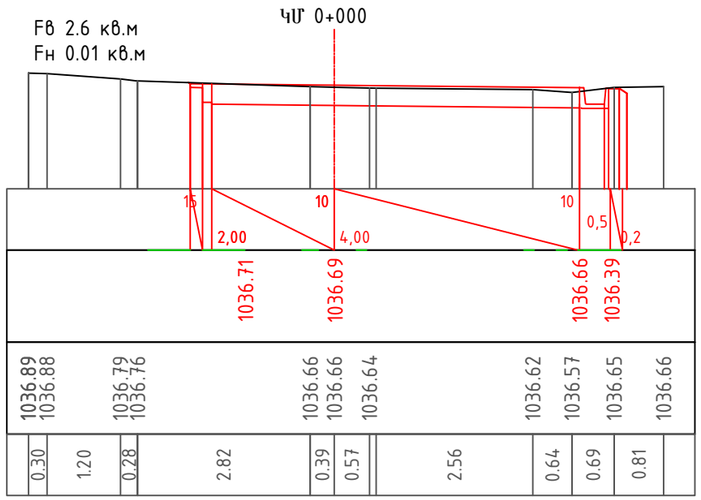

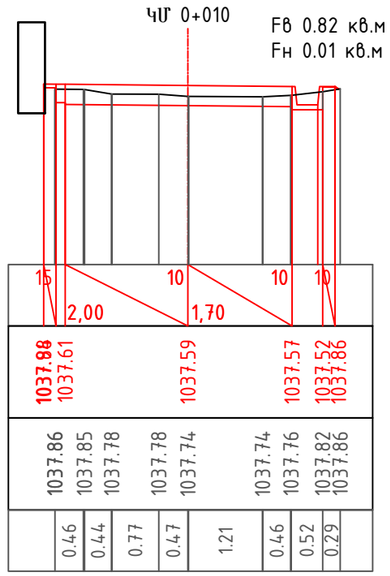

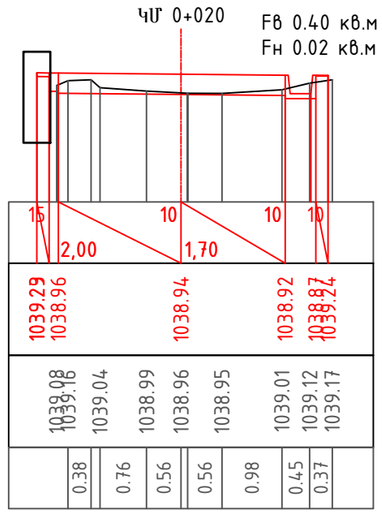

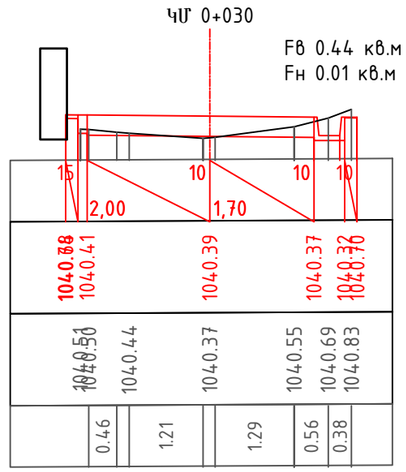

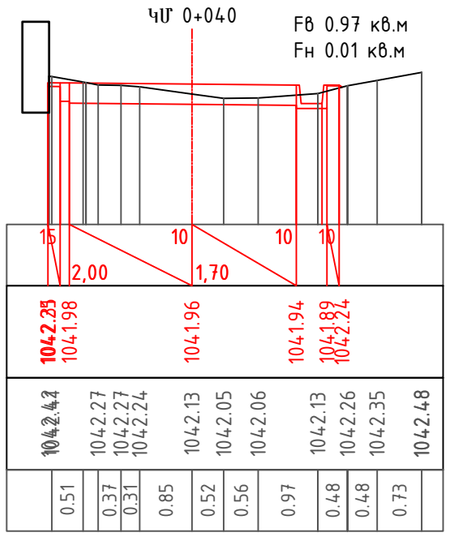

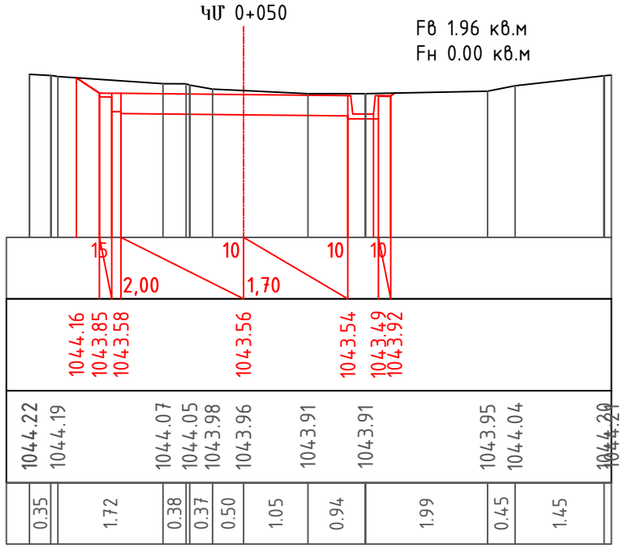

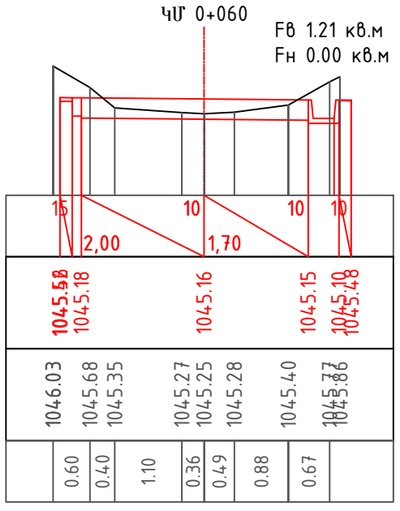

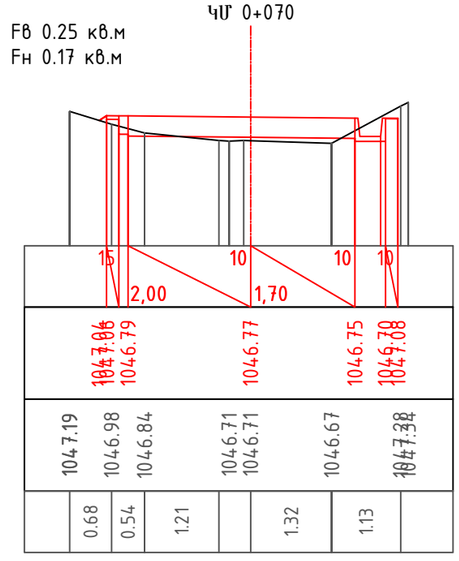

ՆԳՁ	Զ.Հարությունյան		Ալավերդի համայնքի ճանապարհների (Արդվի գյուղի Սուրբ Հովհաննես վանք տանող ճանապարհի, Կարմիր Աղեկի 2-րդ փողոց, Հագվի գյուղի 1-ին փողոց, Ճոճկան գյուղի 7-րդ փողոց 1-ին նրբանցք, Ծաթեր գյուղի 2-րդ փողոց),1-ին և 2-րդ փողոցները միացնող հատված տուֆ քարով սալարկման, կապիտալ վերանորոգման աշխատանքներ		
Նախագծեց	Զ.Հարությունյան				
			Հագվի գյուղի 1-ին փողոց	Ճանապարհային մաս	
«ԱՐՄՍՏՐՈՅ» ՍՊԸ ՏՆՕՐԵՆ՝ Ա. ԱՌԱՔԵԼՅԱՆ			Լայնական կտրվածքներ	ՓՈՒԼ	ԹԵՐԹ	ԹԵՐԹԵՐ
				ԱՆ	3-01	3

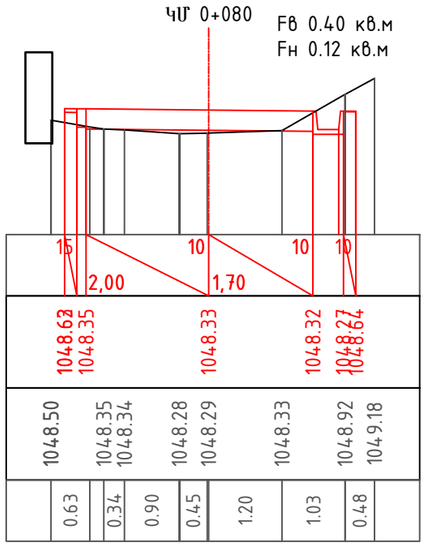

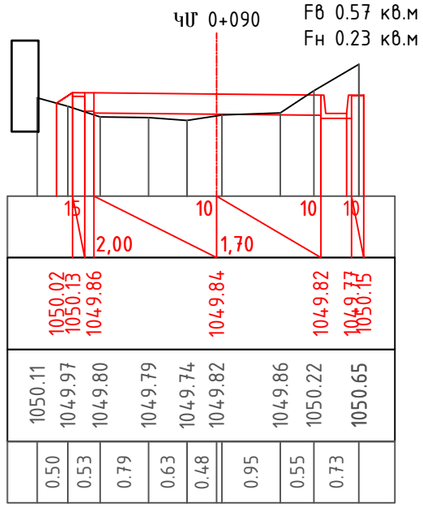

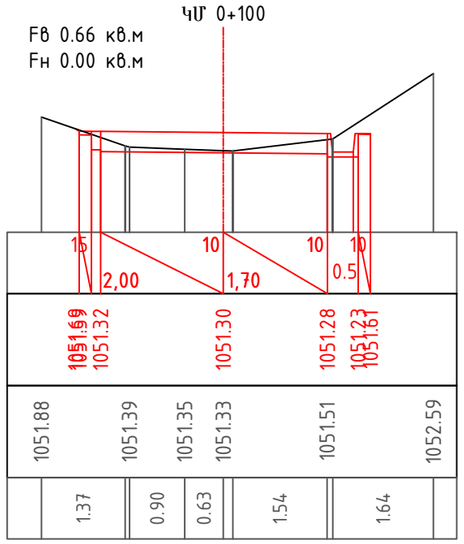

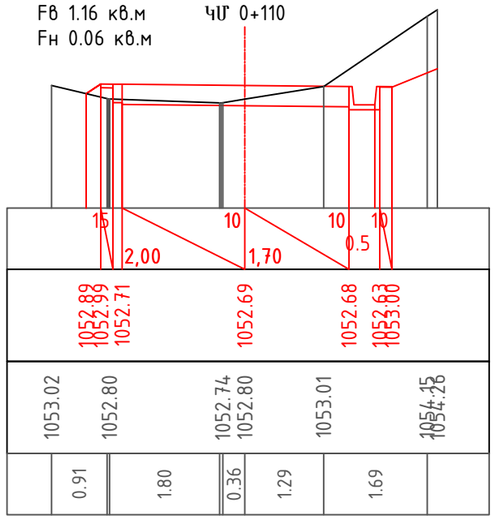

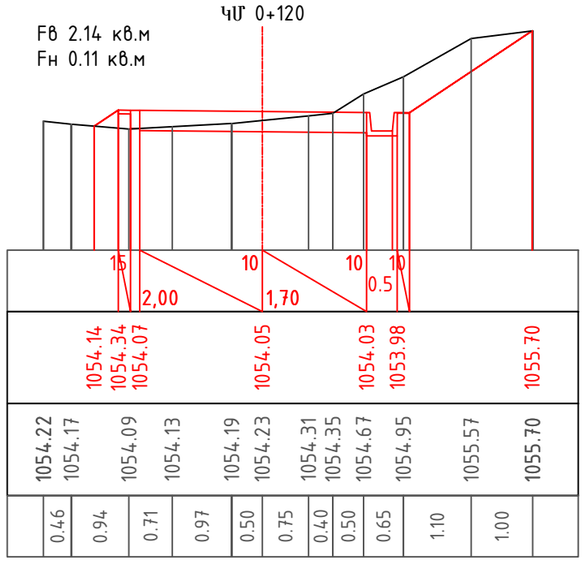

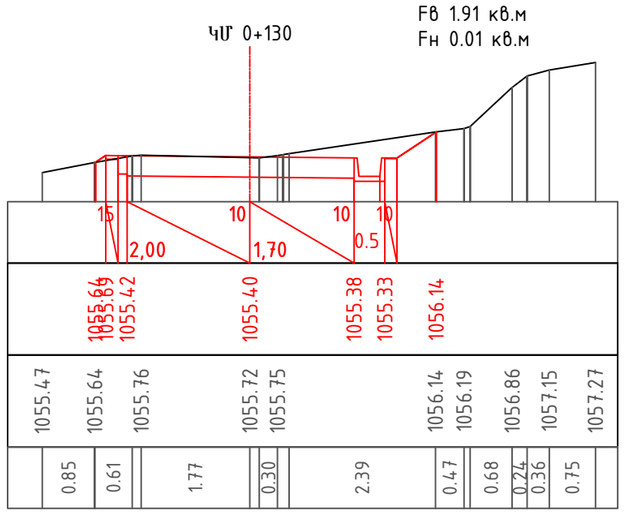

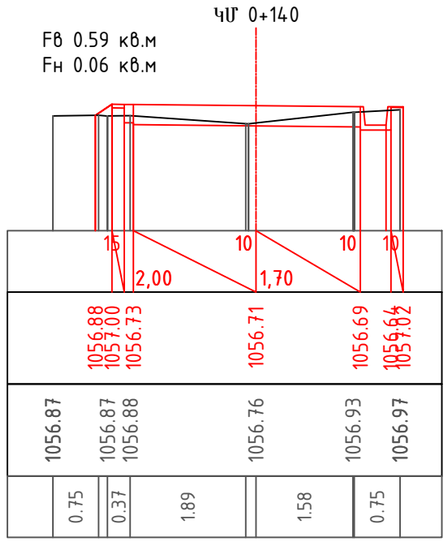

Նախագծեց	Զ.Հարությունյան		Լայնական կտրվածքներ	Թերթ 3-02

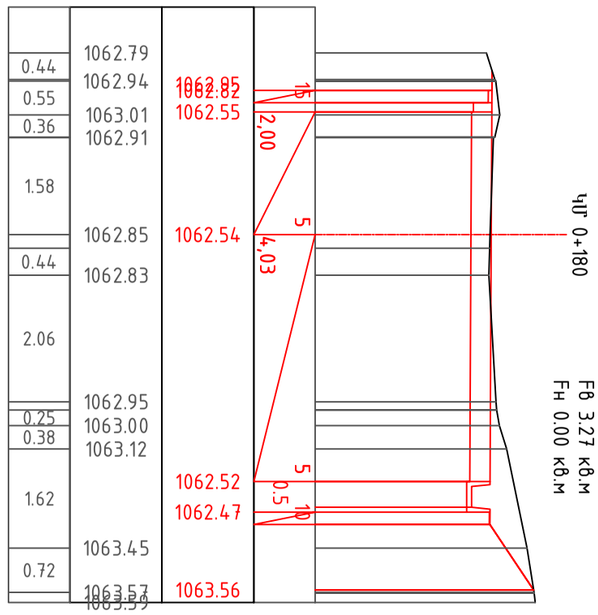

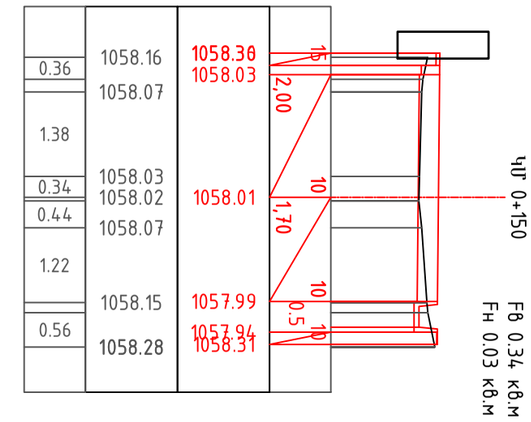

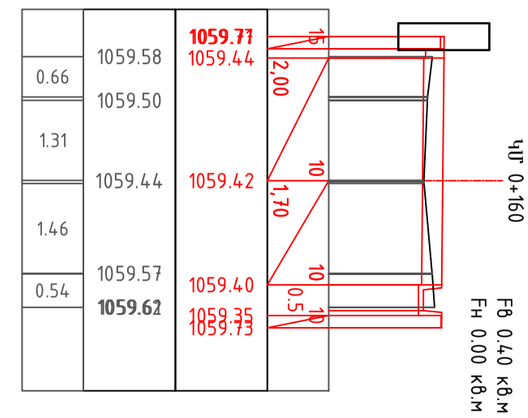

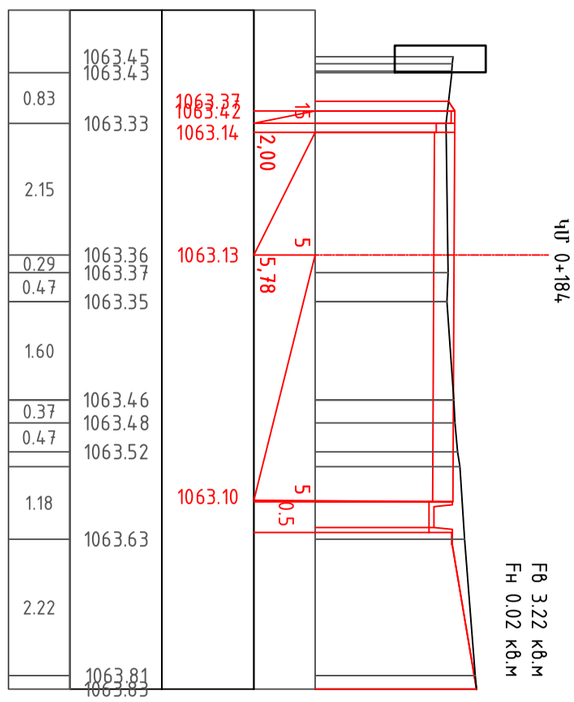

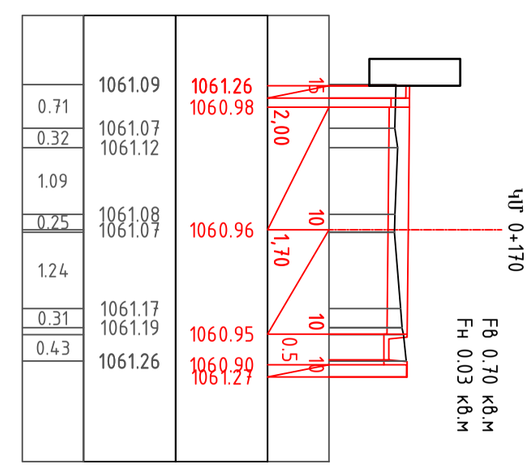

Խմբագիր	Ս.Հարությունյան	
Գլխավոր		

Լայնական կտրվածքներ

Թերթ
3-03

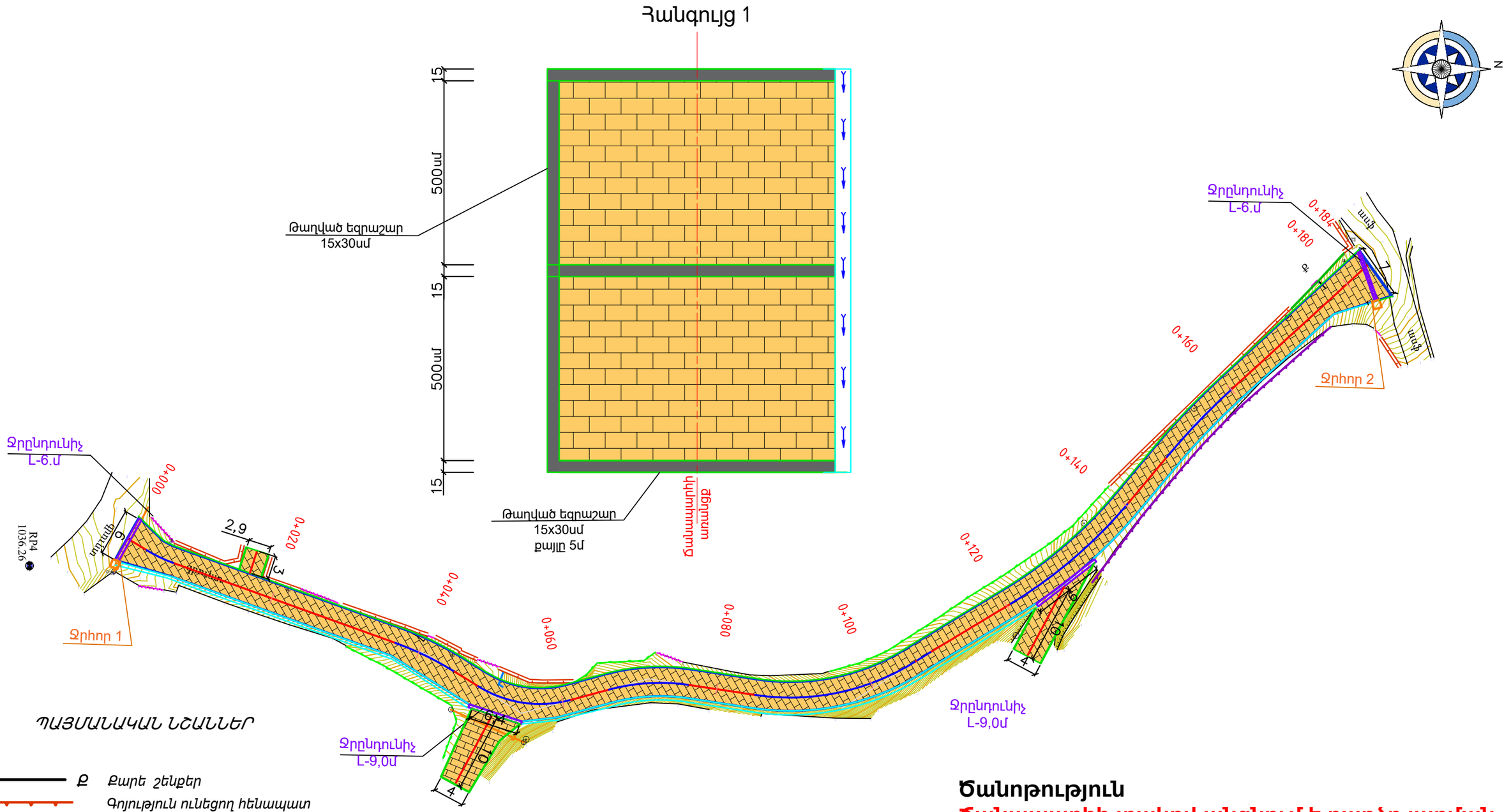

ՊԱՅՄԱՆԱԿԱՆ ՆՇԱՆՆԵՐ

- Q Քարե շենքեր
- Գոյություն ունեցող հենապատ
- Գոյություն ունեցող քարե պարիսպ
- Գոյություն ունեցող դարպասներ
- Գոյություն ունեցող մետ.ցանկապատ
- Գոյություն ունեցող բետոնե հարթակներ
- Նոր հենապատ
- Նոր ե/բ վաքեր

Ծանոթություն

Ճանապարհի տակով անցնում է բարձր լարման էլեկտրական մալուխ (30-80սմ խորության վրա): Աշխատանքներն իրականացնել ՀԷՑ-ի և համայնքի ներկայացուցիչների խիստ հսկողության ներքո:

ՆԳՃ	Զ. ՀԱՐՈՒԹՅՈՒՆՅԱՆ		Ալավերդի համայնքի ճանապարհների (Արդվի գյուղի Սուրբ Հովհաննես վանք տանող ճանապարհի, Կարմիր Աղեկի 2-րդ փողոց, Հագվի գյուղի 1-ին փողոց, Ճոճկան գյուղի 7-րդ փողոց 1-ին նրբանցք, Ծաթեր գյուղի 2-րդ փողոց), 1-ին և 2-րդ փողոցները միացնող հատված տուֆ քարով սալարկման, կապիտալ վերանորոգման աշխատանքներ			
Նախագծեց	Զ. ՀԱՐՈՒԹՅՈՒՆՅԱՆ					
			Հագվի գյուղի 1-ին փողոց	Ճանապարհային մաս		
«ԱՐՄՍՏՐՈՅ» ՍՊԸ ՏՆՕՐԵՆ՝ Ա. ԱՌԱՔԵԼՅԱՆ		ARM STROY	Փռված հատակագիծ	ՓՈՒԼ	ԹԵՐԹ	ԹԵՐԹԵՐ
				ԱՆ	4-01	1

Ճանապարհային պատվածքի կոնստրուկցիան

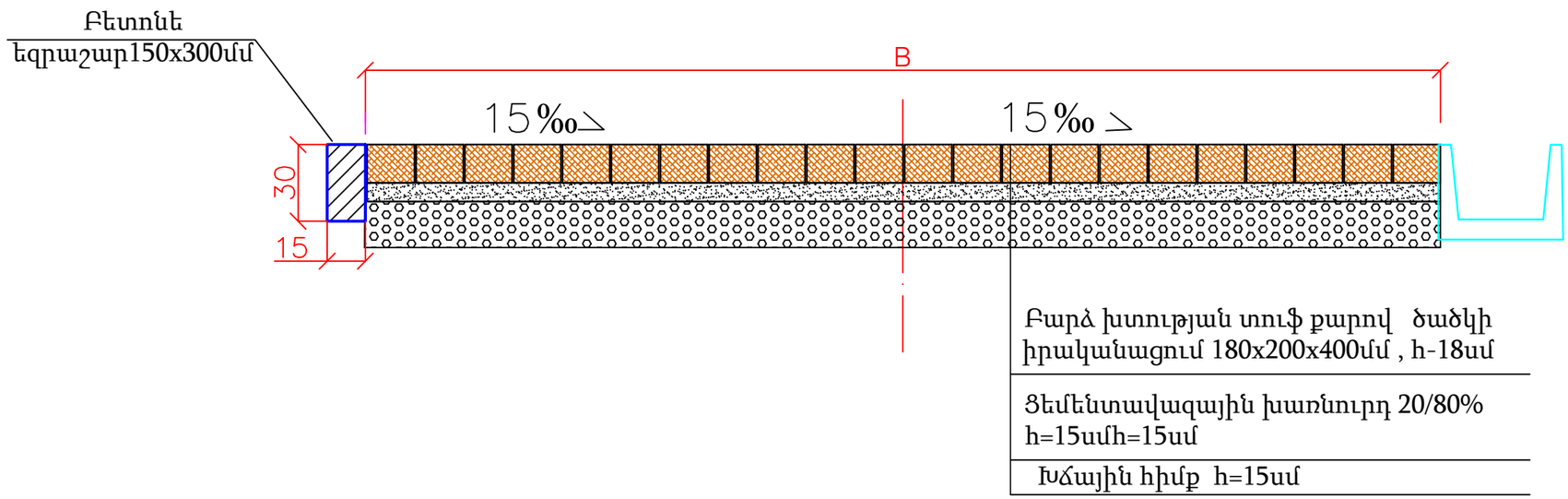

Գծագիր 5

Ճանապարհային պատվածքի
կոնստրուկցիան

Ճանապարհի նորոգման աշխատանքների իրականացման հատվածի երթևեկության կազմակերպման ժամանակավոր սխեմա /Բնակավայրից դուրս/

Временная схема организации движения на участкаь дорожно ремонтных пабот /Вне населеного пункта/

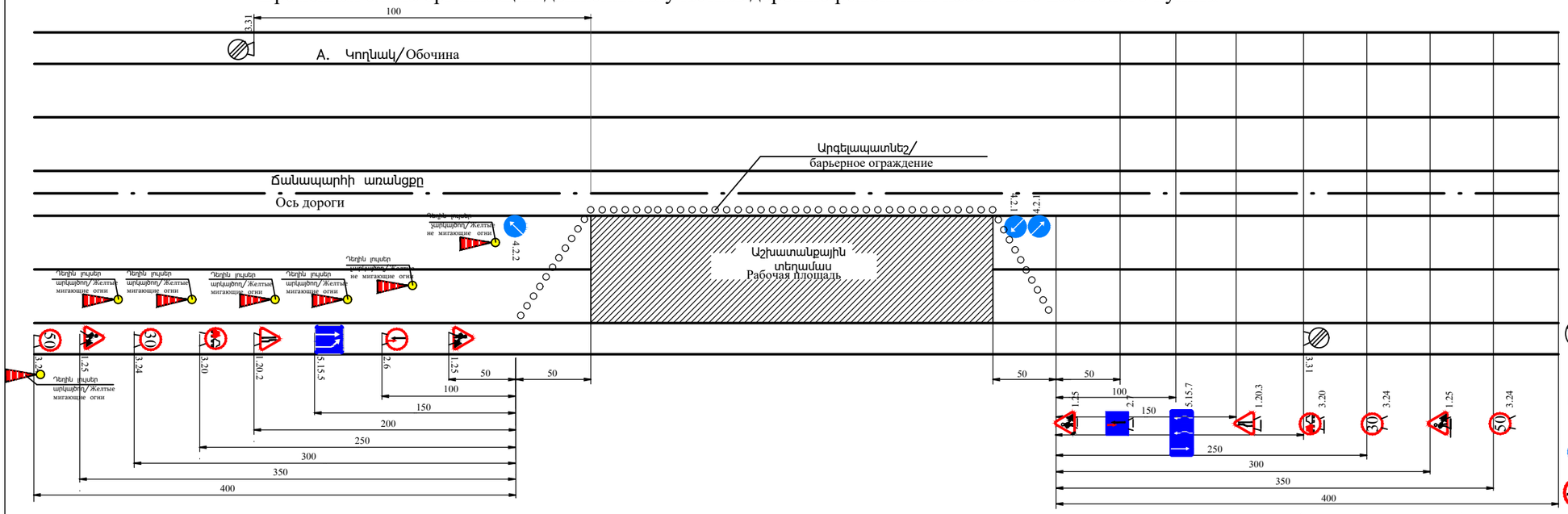

Ճանապարհի նորոգման աշխատանքների իրականացման հատվածի երթևեկության կազմակերպման ժամանակավոր սխեմա /Բնակավայրում/

Временная схема организации движения на участкаь дорожно ремонтных пабот /В населенном пункте/

Արկայծող լույսերի միջեվ հեռավորությունը չպետք է գերազանցի 6մ-ը:Արկայծող լույսերը տեղադրվում են շինհրապարակի երթեվեկության կառավարման համարնախատեսված 1-ին նշանից մինչեվ վերջին նշան: Նշանների վրա նույնպես պետք է տեղադրված լինի արկայծող լույսեր

Мигалки следует размещать на пластиковых конусах не менее 80 см. Расстояние мигающих огней не должно превышать 6 м. Мигалки размещены от первого до последнего знака для управления движением. На знаках также следует размещать мигалки.

Պայմանական նշաններ /Условные обозначения

- 1.25 Ճանապարհային աշխատանքներ /Дорожные работы
- 1.20.2 Ճանապարհի նեղացում/Сужение дороги
- 1.20.3 Ճանապարհի նեղացում/Сужение дороги
- 3.20 Վազանցն արգելվում է/Обгон запрещен
- 3.24 Առավելագույն արագության սահմանափակում /Ограничение максимальной скорости
- 5.15.5 Գոտու վերջ/Конец полосы
- Դեղին արկայծող և չարկայծող լույսեր Желтые мигающие и не мигающие огни
- 3.31 Բոլոր սահմանափակումների գոտու վերջ Конец зоны всех ограничений
- 4.2.1 Արգելքի շրջանցում աջից /Объездная дорога справа
- 4.2.2 Արգելքի շրջանցում ձախից /Объездная дорога налево
- 2.6 Հանդիպակաց երթևեկության առավելություն /Преимущество встречного движения
- 2.7 Առավելություն հանդիպակաց երթևեկության նկատմամբ/ Преимущество перед встречным потоком
- 5.15.7 Երթևեկության ուղղությունը գոտիներով /Направление движения с полосами движения

Անուն, Ազգանուն Ստորագր. /
Имя, отчество,подпись

Գծագիր 6

Երթևեկության կազմակերպման սխեմա

ՀՈՂԱՅԻՆ ԱՇԽԱՏԱՆՔՆԵՐԻ ԱՄՓՈՓԱԳԻՐ

Ալավերդի համայնքի ճանապարհների՝ Արդվի գյուղի Սուրբ Հովհաննես քանք տանող ճանապարհի, Կարմիր Աղեկի 2-րդ փողոց, Հագվի գյուղի 1-ին փողոց, Ճոճկան գյուղի 7-րդ փողոց 1-ին նրբանցք, Ծաթեր գյուղի 2-րդ փողոց),1-ին և 2-րդ փողոցները միացնող հատված տուֆ քարով սալարկման, կապիտալ վերանորոգման աշխատանքներ

Կմ	+	Երկարություն	Հողային պաստառի վերականգնում												Կողնակ				
			Հանույթ										Լիցք		Լայնություն		Մակերես $մ^2$		
			Լայնական կտրվածքների մակերեսը մասնակի միջին				Ծավալ $մ^3$						Լայնական կտրվածքների մակերեսը մասնակի միջին	Ծավալ $մ^3$	Ձախ	Աջ	Ընդամենը	Ձախ	Աջ
			III	V37	IV	VII	Ընդամենը	Այդ թվում ըստ բնահողերի III	V37	IV	VII								
1	2	3	4	5	6	7	8	9	10	11	12	13	14	15	16	17	18	19	20
Հազվի գյուղի 1-ին փողոց																			
0	000			2,6									0,01						
		10		1,7			17,1		17,1				0,01	0,1					
0	010			0,8									0,01						
		10		0,6			6,1		6,1				0,015	0,15					
0	020			0,4									0,02						
		10		0,4			4,2		4,2				0,015	0,15					
0	030			0,4									0,01						
		10		0,7			7,05		7,05				0,01	0,1					
0	040			1,0									0,01						
		10		1,5			14,65		14,65				0,005	0,05					
0	050			2,0															
		10		1,6			15,85		15,85				0						
0	060			1,2															
		10		0,7			7,3		7,3				0,085	0,85					
0	070			0,3									0,17						
		10		0,3			3,25		3,25				0,145	1,45					
0	080			0,4									0,12						
		10		0,5			4,85		4,85				0,175	1,75					
0	090			0,6									0,23						
		10		0,6			6,15		6,15				0,115	1,15					
0	100			0,7															
		10		0,9			9,1		9,1				0,03	0,3					
0	110			1,2									0,06						
		10		1,7			16,5		16,5				0,085	0,85					
0	120			2,1									0,11						
		10		2,0			20,25		20,25				0,055	0,55					
0	130			1,9															
		10		1,3			12,5		12,5				0,03	0,3					
0	140			0,6									0,06						
		10		0,5			4,65		4,65				0,045	0,45					
0	150			0,3									0,03						

1	2	3	4	5	6	7	8	9	10	11	12	13	14	15	16	17	18	19	20
		10		0,4			3,7		3,7				0,015	0,15					
0	160			0,4															
		10		0,6			5,5		5,5				0,015	0,15					
0	170			0,7									0,03						
		10		2,0			19,85		19,85				0,015	0,15					
0	180			3,3															
		4		3,2			12,98		12,98				0,01	0,04					
0	184			3,2									0,02						
Ընդամենը		**184**					**192**		**192**		**0,0**			**9**			**0**	**0**	**0**

Կազմեց՝ **Զ. Հարությունյան**

ԵՐԹԵՎԵԿԵԼԻ ՄԱՍԻ ՆՈՐՈԳՄԱՆ ԱՄՓՈՓԱԳԻՐ
ВЕДОМОСТЬ РЕМОНТА ПРОЕЗЖЕЙ ЧАСТИ

Ալավերդի համայնքի ճանապարհների (Արդվի գյուղի Սուրբ Հովհաննես քանք տանող ճանապարհի, Կարմիր Աղեկի 2-րդ փողոց, Հագվի գյուղի 1-ին փողոց, Ճոճկան գյուղի 7-րդ փողոց 1-ին նրբանցք, Ծաթեր գյուղի 2-րդ փողոց),1-ին և 2-րդ փողոցները միացնող հատված տուֆ քարով սալարկման, կապիտալ վերանորոգման աշխատանքներ

Կմ KM	+	Երկարություն, մ Длина, м	Ճանապարհային հագուստի քանդում և վերականգնում										Ծանոթություն
			Վերականգնում Восстановление										
			Մասնակի լայնություն մ Частичная ширина м	Միջին լայնություն մ Средняя ширина м	Մակերեսը մ^2 Площадь м^2	Խճային հիմք h=15սմ մ^2	Ցեմենտավազային խառնուրդ 20/80% h=15սմ մ^2	Բարձ խտության տուֆ քարով ծածկի իրականացում 180x200x400մմ , h-18սմ մ^2	Բետոնե երկայնական եզրաշար 150x300մմ մ	Բետոնե երկայնական եզրաշար 150x600մմ մ	Բետոնե լայնական եզրաշար 150x300մմ /քայլը 5մ/ մ		
1	2	3	4	5	6	7	8	9	10	10	11	12	
Հագվի գյուղի 1-ին փողոց նրբանցք													
0	000		6,0										
		10		5,0	49,5	49,5	49,5	49,5	10,0		9,9		
0	010		3,9										
		20		3,8	76,0	76,0	76,0	76,0	20,0		15,2		
0	030		3,7										
		10		3,9	39,0	39,0	39,0	39,0	10,0		7,8		
0	040		4,1										
		10		4,4	43,5	43,5	43,5	43,5	10,0		8,7		
0	050		4,6										
		10		4,2	41,5	41,5	41,5	41,5	10,0		8,3		
0	060		3,7										
		20		3,7	74,0	74,0	74,0	74,0	20,0		14,8		
0	080		3,7										
		80		3,7	296,0	296,0	296,0	296,0	80,0		59,2		
0	160		3,7										
		10		3,7	37,0	37,0	37,0	37,0	10,0		7,4		
0	170		3,7										
		10		4,9	48,5	48,5	48,5	48,5	10,0		9,7		
0	180		6,0										
		04		6,9	27,4	27,4	27,4	27,4	4,0		5,5		
0	184		7,7										
Ընդամենը Итого		**184**			**732**	**732**	**732**	**732**	**184**		**146**		

Կազմեց՝ **Հ Հարությունյան**

ԲԵՏՈՆՅԱ 30x34սմ ՎԱՔԵՐԻ ԱՄՓՈՓԱԳԻՐ																	
Ալավերդի համայնքի ճանապարհների (Արդվի գյուղի Սուրբ Հովհաննես քանք տանող ճանապարհի, Կարմիր Աղեկի 2-րդ փողոց, Հագվի գյուղի 1-ին փողոց, Ճոճկան գյուղի 7-րդ փողոց 1-ին նրբանցք, Ծաթեր գյուղի 2-րդ փողոց),1-ին և 2-րդ փողոցները միացնող հատված տուֆ քարով սալարկման, կապիտալ վերանորոգման աշխատանքներ																	
Սկիզբը	Վերջը	Երկարությունը մ		Երկարությունը ըստ տակ մ	Հողային աշխատանքներ մ³	Վաքերի երկարությունը	Հավաքովի վաքեր 30x34սմ			Ավազա-կրաքարային ճախապատրաստում վաքի	Ջրամեկուսացում մ2	Մեռ d=(273/5) պլաստմասսայի	Խողովակի ջրամեկուսացում	Ավազակաղցային ճախապատրաստում h=10սմ խողովակների մ3	Հեռարկղ մ³	Հողային մ³	Ծանոթություն
ԿՄ+	ԿՄ+	Ձախ	Աջ				հատ	գծմ	մ³								
1	2	3	4	5	6	7	8	9	10	11	12	13	14	15	16	17	18
Հագվի գյուղի 1-ին փողոց																	
0+000	0+049		49			49	16,3	49	3,92	3,19	61,7						
0+055	0+123		68			68	22,7	68	5,44	4,42	85,7						
0+133	0+183		50			50	16,7	50	4,00	3,25	63,0						
Ընդամենը			**167**			**167**	**55,7**	**167,0**	**13,4**	**10,9**	**210,4**						

Կազմեց՝ **Զ.Հարությունյան**

ԻՋԱՏԵՂԵՐԻ ԵՎ ՄՈՒՏՔԵՐԻ ԱՄՓՈՓԱԳԻՐ

Ալավերդի համայնքի ճանապարհների (Արդվի գյուղի Սուրբ Հովհաննես վանք տանող ճանապարհի, Կարմիր Աղեկի 2-րդ փողոց, Հագվի գյուղի 1-ին փողոց, Ճոճկան գյուղի 7-րդ փողոց 1-ին նրբանցք, Ծաթեր գյուղի 2-րդ փողոց), 1-ին և 2-րդ փողոցները միացնող հատված տուֆ քարով սալարկման, կապիտալ վերանորոգման աշխատանքներ

N	Ձախ		Աջ		Երթևեկելի մասի լայնությունը մ	Երկարությունը մ	Հատման անկյուն	Կորացման շառավիղ մ		Հողային աշխատանքներ			Հողային պաստառի հարթեցում մ²	Ծածկի մակերես				Մետաղ խողովակ						Ծանոթություն
	ԿՄ +		Աջ					Ձախ	Աջ	Հանույթ IV7,4	Հանույթ V	Լիցք		Բետոնե եզրաշար 150x300մմ	Խիճային հիմք h=15սմ մ²	Ցեմենտավազային խառնուրդ 20/80% h=15սմ	Բարձ խառության տուֆ քարով ծածկ 18x20x40սմ , h-18սմ, մ²	Տրամագիծ մմ	գծ մ .	Միացման/գլխադիրի բետոն մ³	Ավազակոպճային շերտ h=10 սմ մ³	Ջրամուղուսացում խողովակի գծ մ .	Ջրամուղուսացում գլխամասերի մ²	
1	2	3	4	5	6	7	8	9	10	11	12	13	14	15	16	17	18	19	20	21	22	23	24	25
	Հագվի գյուղի 1-ին փողոց																							
			0	23	2,9	3				1,74				8,9	8,7	8,7	8,7							
	0	69			6,4-4	10				9,6				25	48	48	48							
	0	153			9-4	10				7,6				24	38	38	38							
Ընդամենը										18,9				57,9	94,7	94,7	94,7							

Կազմեց՝ **Ջ Հարությունյան**

ՀԱՄԱՀԱՎԱՔ ԱՄՓՈՓԱԳԻՐ

Ալավերդի համայնքի ճանապարհների (Արդվի գյուղի Սուրբ Հովհաննես քանք տանող ճանապարհի, Կարմիր Աղեկի 2-րդ փողոց, Հագվի գյուղի 1-ին փողոց, Ճոճկան գյուղի 7-րդ փողոց 1-ին նրբանցք, Ծաթեր գյուղի 2-րդ փողոց),1-ին և 2-րդ փողոցները միացնող հատված տուֆ քարով սալարկման, կապիտալ վերանորոգման աշխատանքներ

N N	Աշխատանքների անվանումը	Չափ. միավ.	Ծավալ	Ծանոթ.
1	2	3	4	5
	Հագվի գյուղի 1-ին փողոց			
	I. Հողային աշխատանքներ			
1	V37 կարգի բնահողի մշակում բուլդոզերով, տեղափոխում 50 մ լիցք, հարթում ջրում խտացում	$մ^3$	9	
2	V37 կարգի բնահողի մշակում և բարձում էքս. 0,65մ3 շ.տ. ա/ի վրա, տեղափոխում լցակույտ 10 կմ	$մ^3$	170	
3	Նույնը ձեռքով, բարձում 0,65մ3 շ.տ. էքս. ա/ի տեղափոխում 10կմ լցակույտ	$մ^3$	12	
	II. Երթևեկելի մաս			
1	Խճային հիմք h=15 սմ	$մ^2$	732	
2	Ցեմենտավազային խառնուրդ 20/80% h=15սմ	$մ^2$	732	
3	Բարձ խտության տուֆ քարով ծածկի իրականացում 180x200x400մմ , h-18սմ	$մ^2$	732	
4	Բետոնե երկայանական եզրաշար 150x300մմ	գծ.մ	184	
5	Բետոնե լայնական եզրաշար 150x300մմ /քայլը 5մ/	գծ.մ	146	
	III. Ե/բ հավաքովի վաքեր 30x34սմ			
1	Ավազակոպճային շերտ h=10սմ	$մ^3$	10,9	
2	Բետոնե վաքերի ջրամեկուսացում բիտումով	$մ^2$	210,4	
3	Հավաքովի ե/բ 30x34սմ վաքերի տեղադրում	հատ/գծ.մ/$մ^3$	55,7/167/13,4	
	IV.Ջրընդունիչ վաքի կառուցում , Կմ0+000,ԿՄ0+183			
1	Փոսորակի քանդում V37 կարգի բնահողերում էքս. 0.65մ3 շ.տ կողքի կուտակումով	մ3		
2	Ավազակոպճային շերտ h=10սմ	մ3	1,13	
3	Քսվածքային ջրամեկուսացում	մ2	14,40	
4	Ջրընդունիչի միաձույլ ե/բ B20	մ3	3,97	
5	ամրան Ø14A500C L-0,57մ	գծ մ/կգ	27,36/33,05	
6	ամրան Ø14A500C L-1,0մ	գծ մ/կգ	72/869,98	
7	Հետադարձ լիցք ձեռքով	մ3	1,92	
8	Ավելացած գրունտի բարձում ա/ի ձեռքով և տեղափոխ. Լցակ 10կմ	մ3	8,28	
9	Անձրևընդունիչի և ջրհորի միացման d-273/5մմ խողովակի տեղադրում	մ	1,00	
10	d-273/5մմ խողովակի ջրամեկուսացում	մ	1,00	
	Ցանց			
12	Անկյունակ ∟100x10, L-1,0մ	գծ մ/կգ	24/362,4	
13	Անկյունակ ∟90x9, L-1,0մ	գծ մ/կգ	24/292,8	
14	Անկյունակ ∟90x9, L-0,52մ	գծ մ/կգ	12,48/152,26	
15	ամրան Ø25A500C, L-0,48մ	գծ մ/կգ	69,12/266,32	
	V.Ջրընդունիչ վաքի կառուցում , Կմ0+068, ԿՄ0+152			
1	Փոսորակի քանդում V37 կարգի բնահողերում էքս. 0.65մ3 շ.տ կողքի կուտակումով	մ3	15,30	
2	Ավազակոպճային շերտ h=10սմ	մ3	1,69	
3	Քսվածքային ջրամեկուսացում	մ2	21,60	
4	Ջրընդունիչի միաձույլ ե/բ B20	մ3	6,06	
5	ամրան Ø14A500C L-0,57մ	գծ մ/կգ	41,04/49,58	
6	ամրան Ø14A500C L-1,0մ	գծ մ/կգ	108/130,46	
7	Հետադարձ լիցք ձեռքով	մ3	2,88	
8	Ավելացած գրունտի բարձում ա/ի ձեռքով և տեղափոխ. Լցակ 10կմ	մ3	12,42	
	Ցանց			
9	Անկյունակ ∟100x10, L-1,0մ	գծ մ/կգ	36/543,6	
10	Անկյունակ ∟90x9, L-1,0մ	գծ մ/կգ	36/439,2	
11	Անկյունակ ∟90x9, L-0,52մ	գծ մ/կգ	18,72/228,38	
12	ամրան Ø25A500C, L-0,48մ	գծ մ/կգ	103,68/399,48	
	VI. Ջրհորների կառուցում 2հատ			
1	Փոսորակի փորում ձեռքով -V37 կողքի կուտակումով	$մ^3$	8,1	
2	Ավազակոպճային շերտ h=10սմ	$մ^3$	0,4	
3	Ջրհորի միաձույլ բետոն B20, F 200	$մ^3$	2,4	

1	2	3	4	5
4	Ջրհորի քսվածքային ջրամեկուսացում 2 շերտ տաք բիտումով	$մ^2$	*11,8*	
5	Հետադարձ լիցք ձեռքով	$մ^3$	*0,7*	
6	Մետաղական ցանցի պատրաստում և տեղադրում	հատ	*2*	
	ա) ՈՒղղանկյուն անկյունակ 63 x 5 1գծմ =4,81կգ	գծմ	*6,2*	
		կգ/կգ	*29,8*	
	բ)ՈՒղղանկյուն անկյունակ 50 x 5 1գծմ=3,77կգ	գծմ	*6,2*	
		կգ/կգ	*23,4*	
	գ) Ամրաններ *Φ14 A 500C , l=0,69մ -96 հատ, 1գծմ = 1,208կգ*	գծմ	*33,6*	
		կգ/կգ	*40,6*	
7	Նախօրոք կուտակված բնահողի բարձում 0.65մ3 էքս., տեղափոխում 5կմ լցակույտ	մ3	*7,4*	

Կազմեց՝ **Զ.Հարությունյան**